Aufbauvariante 11 m

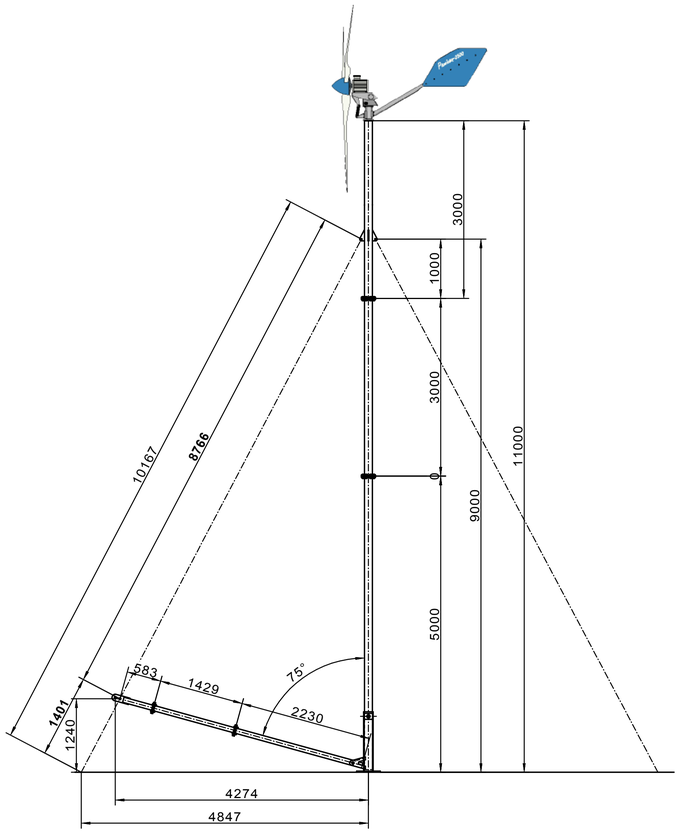

Aufbauvariante 8 m

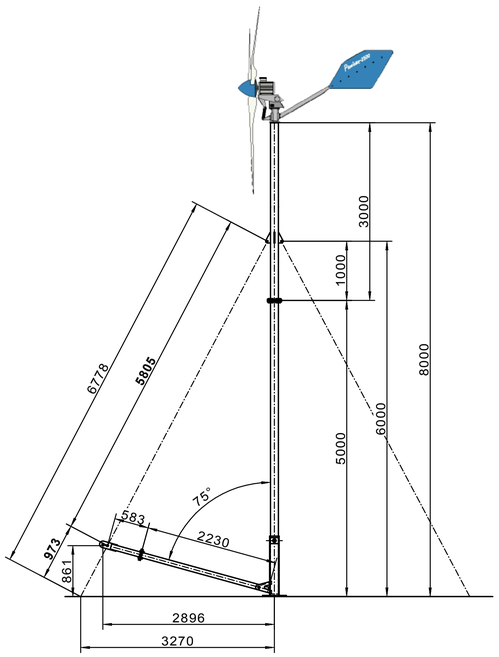

Aufbauvariante 14 m

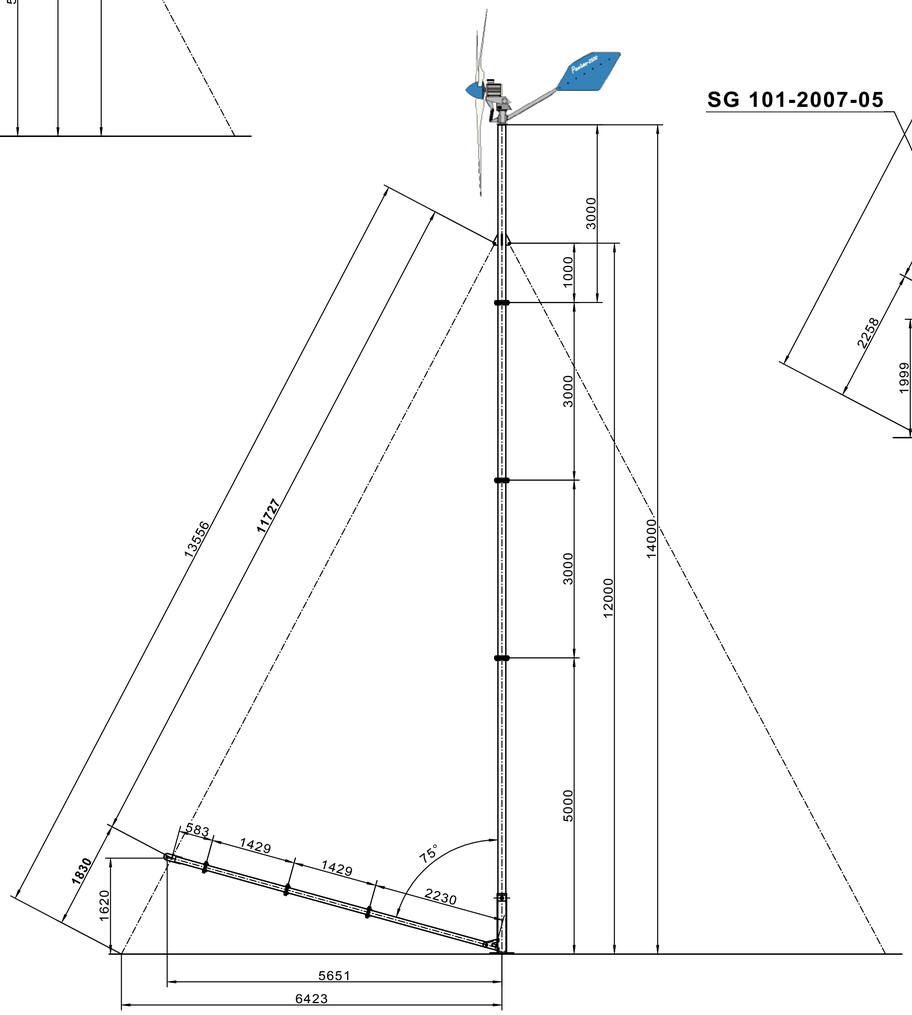

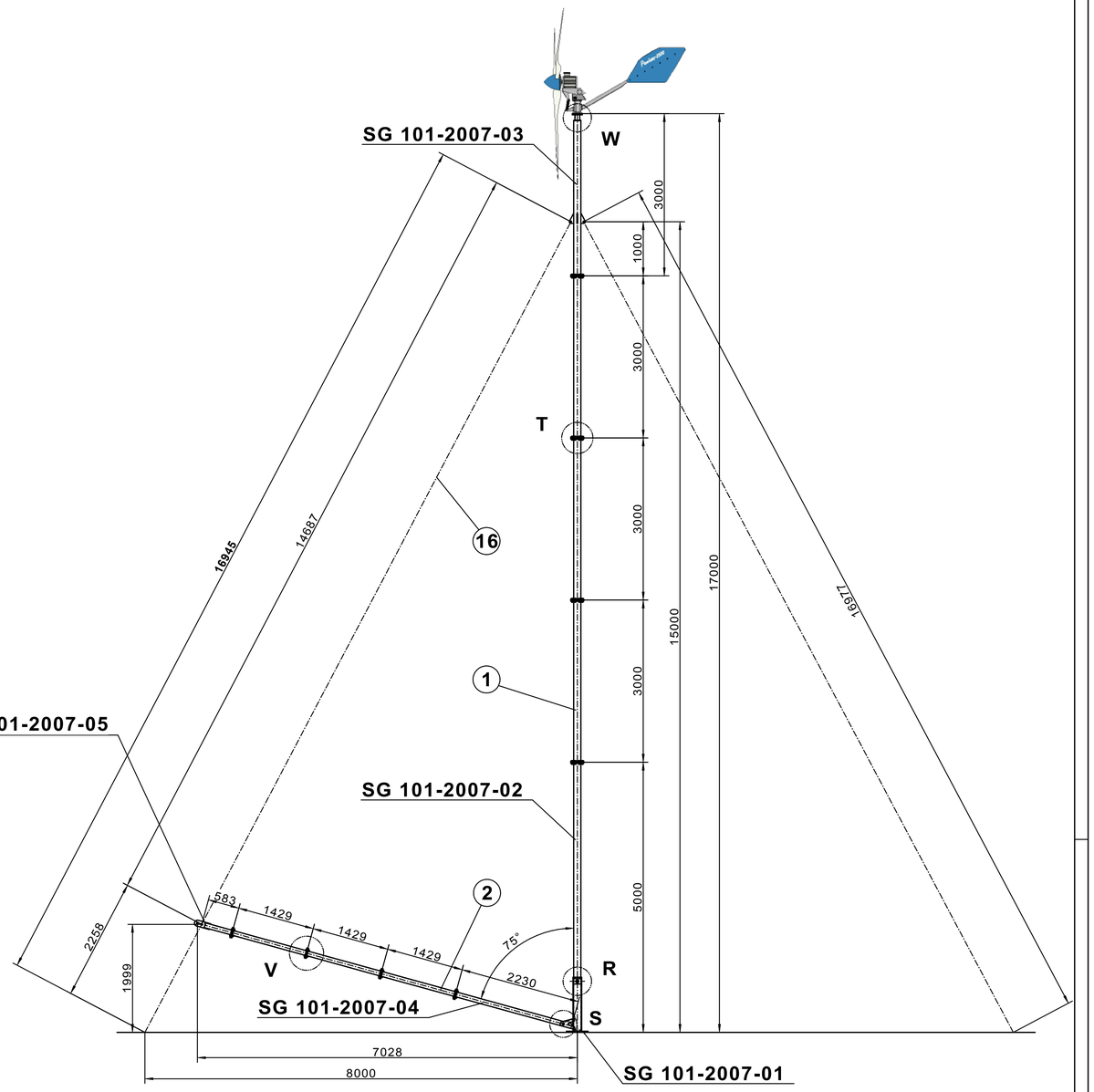

Maßstab	Benennung	
1:50	**Windkraftanlage**	Aufbauvarianten